MIGLIORI

Модел: Миглиори Гарден 1000

КОРИСНИЧКИ ПРИРУЧНИК

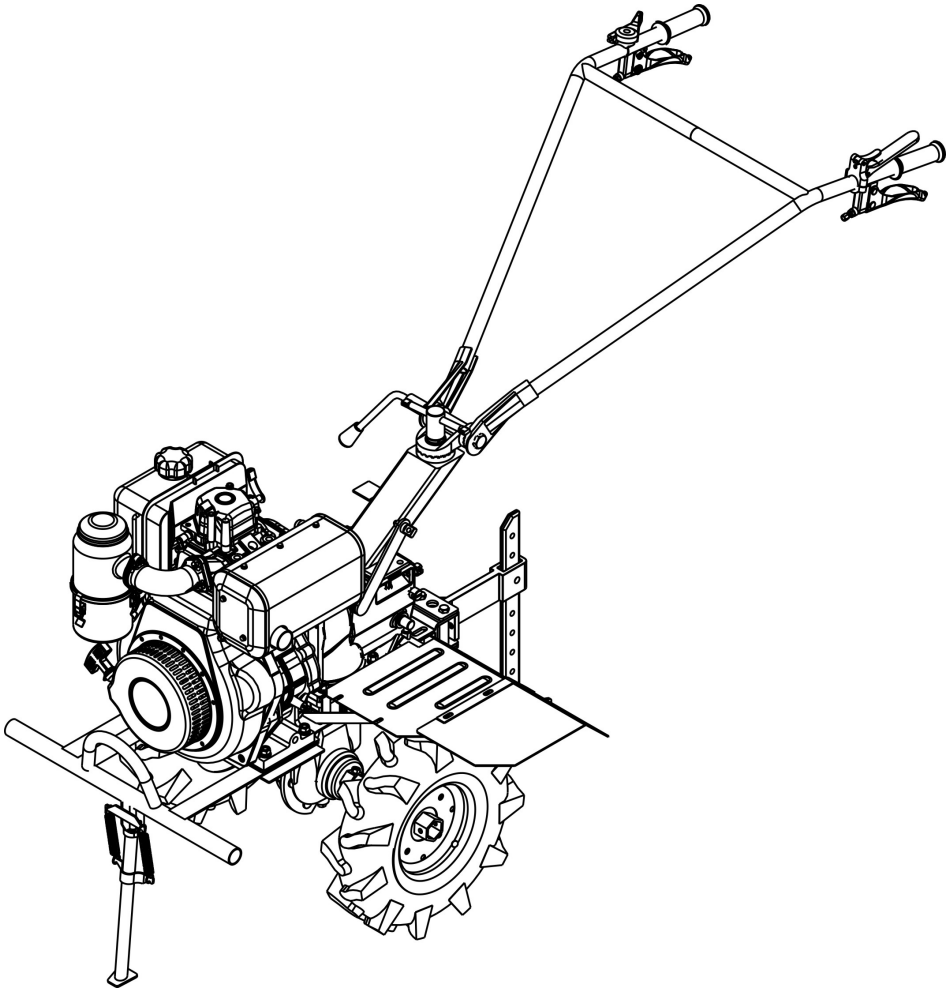

Предговор

Честитамо вам на моћи да купите мотокултиватор! То ће донети вашу породицу брже до бољег живота. Ова машина је мала, лагана, мултифункционална и има високу ефикасност. Може радити и пењати се на брда, радити по гребенима и остатала неповољна тла, да се слободно креће и лако мења правац, а посебно је применљиво на разне тла у брдовитим пределима, на сувом, месном пољу, вођњаку, повртњак и пластеник и др. Култивирање тла, грабљење и транспорт су основне функције машине. Штавише, након опремљењем са осталим уређајима и алатима, може се користити за пумпање воде, прскање воде и пестицида, жетва пољопривредних усева, производња електричне енергије, ђубриво, семе за имплантацију, бубе, сечење изданака, млевење нешто итд. Машина има једноставну структуру и може се лако поправити потрошња горива је мала, то је ваша идеална микро-пољопривредна машина. Машина је добар помоћник вашој породици да буде богата. Пре коришћења машину, пажљиво прочитајте упутство за употребу , може вас упутити да решите проблеме са инсталацијом, манипулисање и поправка машине. Уз сталне иновације и побољшање производа, садржај у корисничком приручнику може мало разликује од стварних ситуација, молимо за ваше разумевање и високу оцену. Ако нађете било какве проблеме или имате добре предлоге молимо вас не устручавајте се да нас контактирате. Потражимо светлу будућност ! Хвала вам!

Превентивне мере

• Приликом покретања машине, поставите полугу мењача у неутрални положај.

• Када машина ради, обратите пажњу на безбедност!

• Пазите да вас ротирајућа сечива не повреде!

• Када хватате ручицу позади, мјењач мора бити у неутралном положају.

• Гориво и мазиво морају бити чисти.

• Квачило мора бити искључено приликом промене степена преноса.

• Пажљиво прочитајте садржај натписне плочице на ручки пре употребе машине.

• Морате да поставите сигурносну заштитну плочу на машину пре употребе машине или након одржавања.

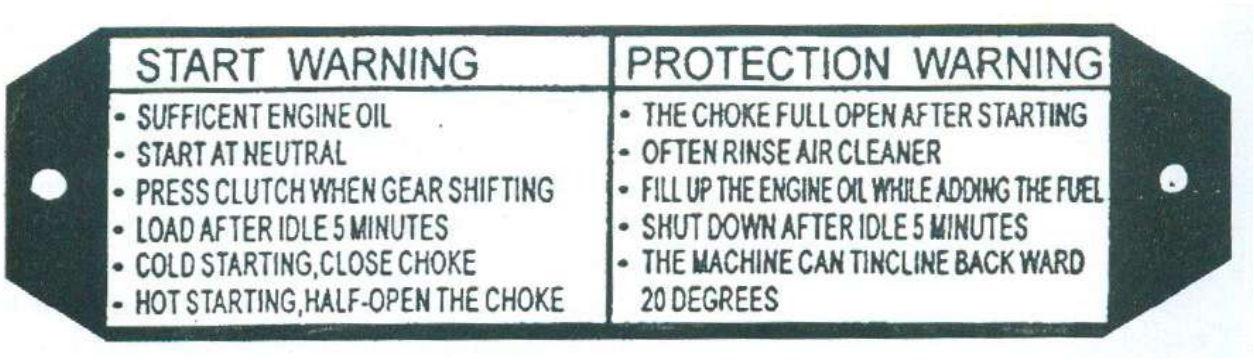

Општи преглед

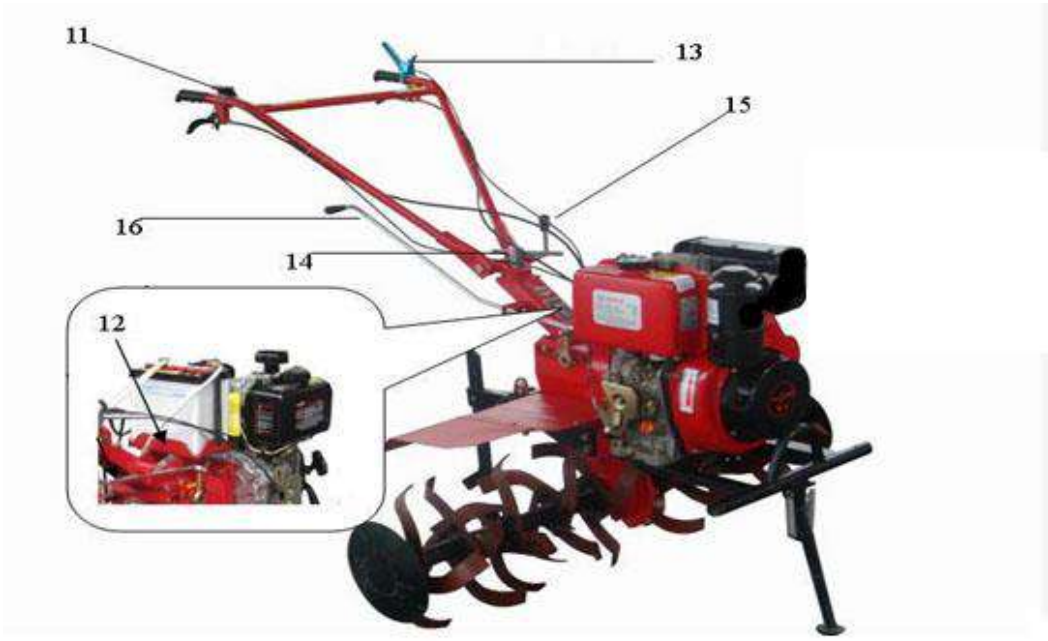

1. Дршка
2. Промена брзине
3. Вијак за подешавање
4. Федер
5. Задржани отпорник
6. Ротирајуће сечиво
7. Бочни диск
8. Фрезе
9. Дизел мотор
10. Браник
11. Прекидач за гашење
12. База батерије
13. Сигурносни уређаји
14. Закључана ручка (горе и доле)

15. Закључана ручка (лева и десна)

16. Кодови прекидача

Главне примене напајања

I . Култивација

Причврстите уређај за култивацију на леву и десну страну преносног вратила радни део радника, а затим користите два завртња M8 × 55 за аксијалне позиционирање. Након тога, машина коначно може да почне са култивацијом. (Види следећу табелу 2 и 2.3)

Облик уређаја за гајење	Четири групе		Пет група	
	3 ножа	4 ножа	3 ножа	4 ножа
Број ротационих ножева, сечива	3×8	4×8	3×10	4×10
Ширина култивације (мм)	1050	1050	1350	1350
Примењива земља	Поље без довољно воде и са високим вискозитетом на Земљи	Тешка земља	Мокро земљиште после кише	Суво земљиште или остати дуг пањ за дугачак стабљика.

Слика 2. Уређај за култивацију

Слика 3. Уређај за причвршћивање

II Састављање и ослобађање

Отпустите завртањ за подешавање пре него што се поклопац фиксира. Тема о затим се може извршити подешавање ширине и висине клизача

(види слику 3)

Ⅲ Превоз на кратке удаљености

Приликом фиксирања подлактице вагон-кутије приколице и точкова од преносно вратило радног дела, машина може да обавља транспорт. Номинално оптерећење је 250 кг, под нормалном брзином ротације дизел мотора, висока брзина је око 10 км/х, а спора око 5 км/х.

Ⅳ Мултифункционални рад

Откријте поклопац мењача (бр. 2 на слици 1), одврните завртње даље од задњи део главне осовине, уклоните поклопац кључа са осовине, причврстите независну ременицу или квачило на задњем делу главног вратила мењача са шрафовима. Тип А заједничког клинастог ремена је усвојен за секцију ременице. Називни број обртаја у минути минута ременице је 3000 обртаја у минути. Када су одговарајући уређаји опремљени, може се вршити пумпање воде, прскање, дробљење, жетву, производњу електричне енергије, итд. (Додатне имплементације изнад се истражују. Контактирајте локалног дистрибутера ако су вам потребни остале апликације.)

Начин рада и коришћења напајања

Монтажа након распакивања (погледајте слику 4)

слика 4

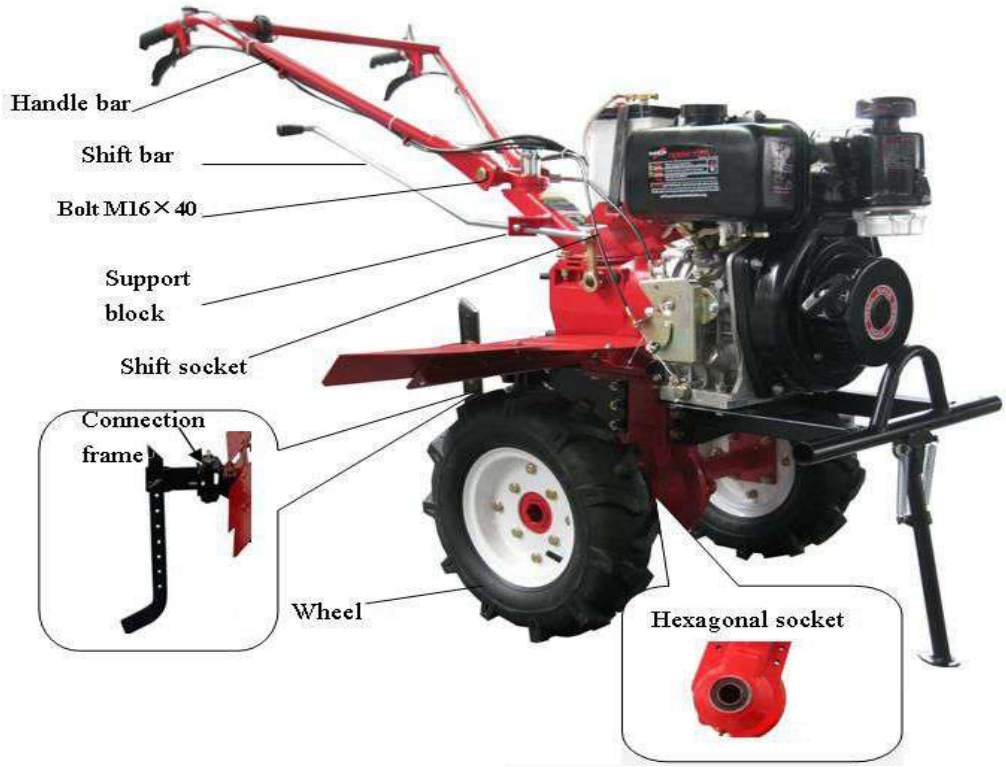

1. Поправите главну машину, уметните шестоугаону излазну осовину у шестоугаони отвор излазне шкољке кутије.

2. Причврстите шестоугаони граничник шестоугаоне излазне осовине са завртњима М6 × 6 и учините да се шестоугаона осовина не помера аксијално.

3. Точкови за причвршћивање: причврстите точкове са обе стране шестоугаоног излаза вратило и причврстите их са два М8 × 55 завртња и М8 навртками.

4. Причвршћивање приколице: Причврстите групу карика на приколицу, користите склоп осовине за повезивање, Причвршћивање приколице: Причврстите групу карика на приколицу, користите склоп осовине за повезивање, уметните разделну осовину ¢ 3 × 26 и уметните завртањ за подешавање брзине у четвртасту уводницу прикључне групе и причврстите га завртњима М8 × 55.

5. Фиксирање полуге: Два диска на носачу мјењача за ослонац полуга усмерава дискове на основу да подрже шипку полуге и подеси позиције. Причврстите их вијцима М16 × 140, равним заптивком 16 и опругом 16.

6. Склоп мјењача: Повуците полугу мјењача преко жљеба на подигните ослонац у бази носача ручке и уметните га у рупу на поклопцу мењача, а затим га поправите клином × 3,2 × 16. поставите траку да пређе у неутрално.

7. Инсталирајте обезбеђење

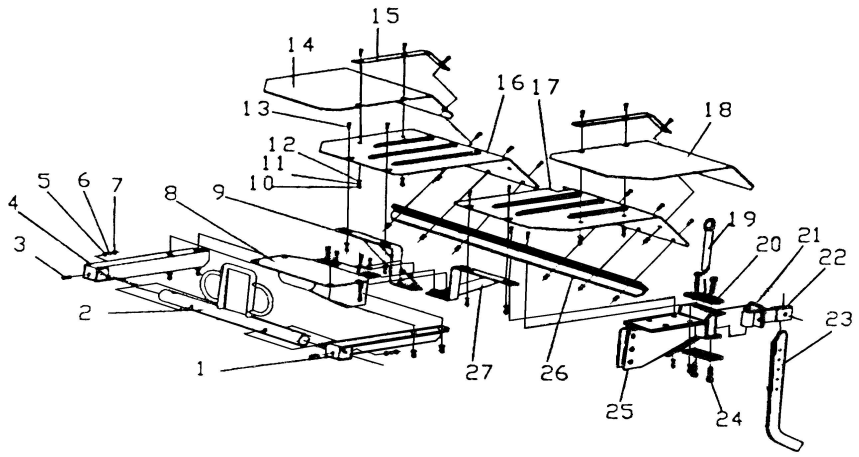

1. НОСАЧ БРАНИКА ЗА СУДАР (ЛЕВИ)

2. НОСАЧ БРАНИКА ЗА СУДАР (ПРЕДЊИ)

3. КАЗНЕ М8 (БГ5781-86)

4. НОСАЧ БРАНИКА ЗА СУДАР (ДЕСНИ)

5. ВИЈАЦИ М8 (ГБ41-86)

6. ПРИКЉУЧАК ЦРЕВА ЗА ПРАЊЕ ¢ 8 (ГБ93-87)

7. ПРИКЉУЧАК ЦРЕВА ЗА ПРАЊЕ ¢ 8 (ГБ93-87)

8. АКЦИЈА (ДИЗЕЛ)

9. ЗАГРАДА (ДЕСНО)

10. ВИЈАК М6 (ГБ41-86)

11. ПРИКЉУЧАК ЦРЕВА ЗА ПРАЊЕ ¢ 6 (ГБ93-87)

12. ПРИКЉУЧАК ЦРЕВА ЗА ПРАЊЕ ¢ 6 (ГБ95-85)

13. ОТКАЗ M6×10(ГБ5781-86)

14. ФЕДЕР НА ТЕРЕНУ (ДЕСНО)

15. ПРИРУЧНИК ЗА СПОЉНО УПРАВЉАЊЕ

16. БЕЗБЕДНОСНА УПУТСТВА (ДЕСНО)

17. УПУТСТВО ЗА ЗАШТИТУ (ЛЕВО)

18. ФЕДЕР НА ТЕРЕНУ (ЛЕВО)

19. ЛОПАТА

20. ПРИКЉУЧНА ПЛОЧА

21. ОТКАЗ M8×50(ГБ5781-86)

22. ЦОННЕЦТОР

23. ШТАП ЗА ДУБОК БРАЗДАЊЕ

24. РЕМЕН M8×25(ГБ5781-86)

25. КОМПЛЕТ ЗА БУЛЛИНГ (КРОЗ ЦОМП 16мм)

26. БРЦРЕТ ОФ ФЕНДЕР ЦОМП

27. ЗАГРАДА (ЛЕВА)

ПАЖЊА: Након одржавања, радник обезбеђења мора у потпуности поправити радну површину

Ⅱ. Монтажа и подешавање за кабл

1. Подешавање сајле квачила. (Погледајте слике 5 и 6)

Одврните крај вучне шипке

Окрените врпцу у смеру казаљке на сату док не буде откривена

подлога није најкраћа.

Доведите спој кабла у конектор жице конектора на задњој страни

склоп мењача и уверите се да спој кабла улази у отвор утичнице.

Слика 5

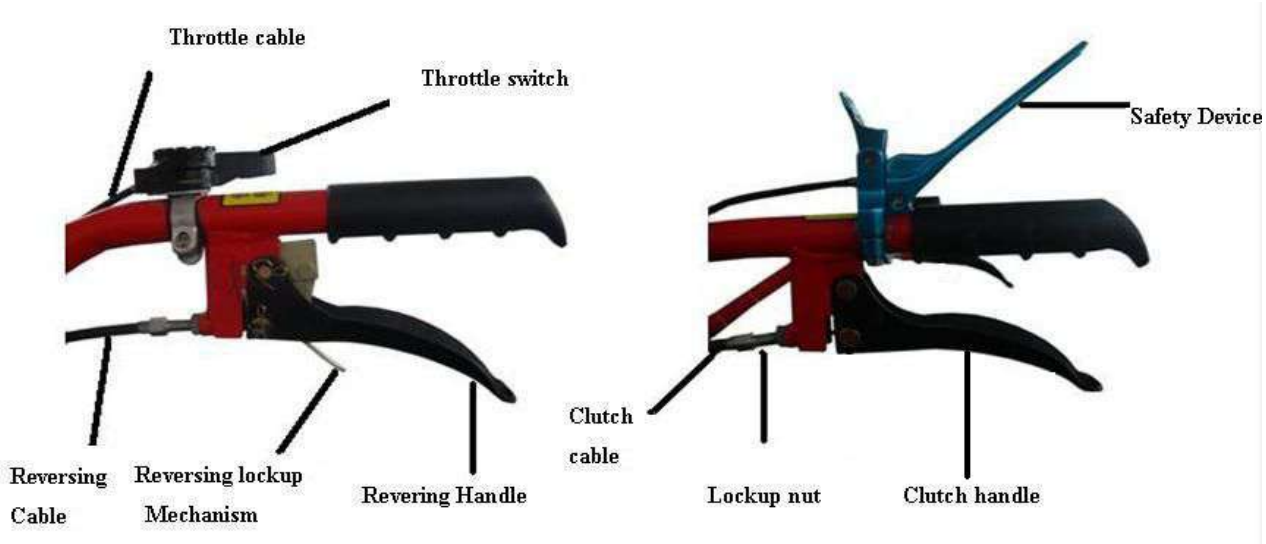

Слика 6

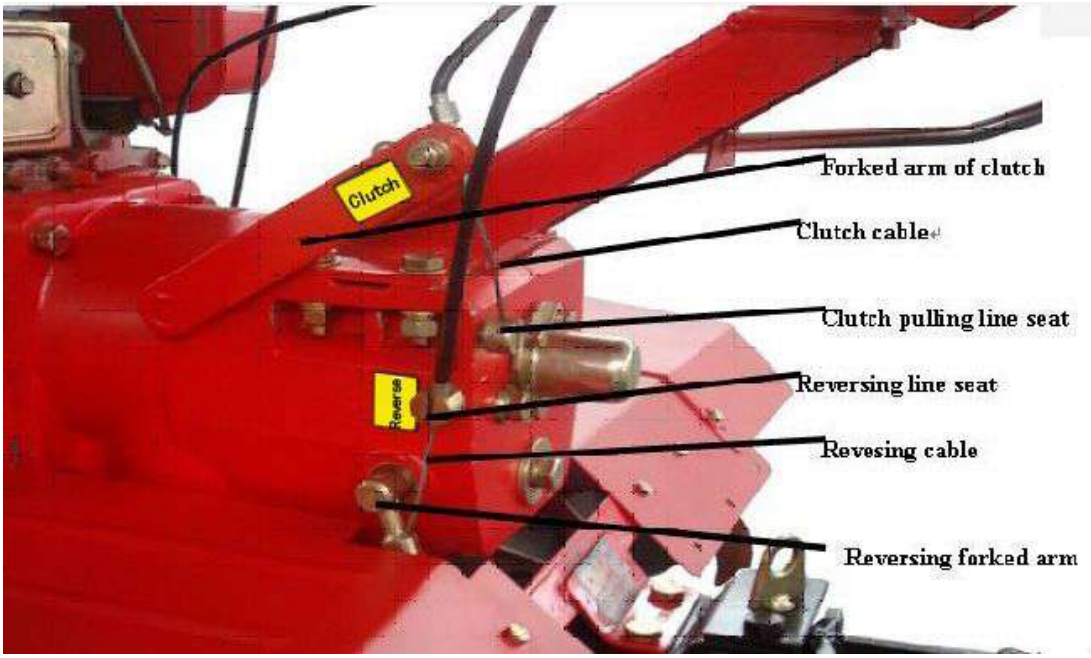

Уметните жицу у отвор М8 на дну крака виљушке, правилно притисните крак виљушке на спојницу и ставите спој кабла у жичану утичницу.

Одврните спону, ухватите и олабавите ручицу квачила док

изворна сила у квачилу не може подесити полугу, а затим заврните закључак.

2. Подешавање сајле мењача (погледајте слике 5 и 6)

Одврните крај вучне шипке.

Окрените вучну шипку у смеру казаљке на сату док се ослонац не укључи

гола дршка је најкраћа.

Увуците кабл у осовину капије виљушке поред мењача и уверите се у то

спој кабла иде у отвор осовине виљушке.

Исправно повуците савитљиво вратило виљушке у смеру супротном од казаљке на сату

сат, увуците кабл у уски отвор конектора прекидача на утикачу

поред мењача и уверите се да глава цеви улази у отвор за утичницу.

Одврните спону, ухватите и олабавите ручицу квачила до опруге

сила у квачилу не може поставити ручку, а затим завртите закључак.

3. Подешавање кабла апарата за гашење (погледајте слику 7)

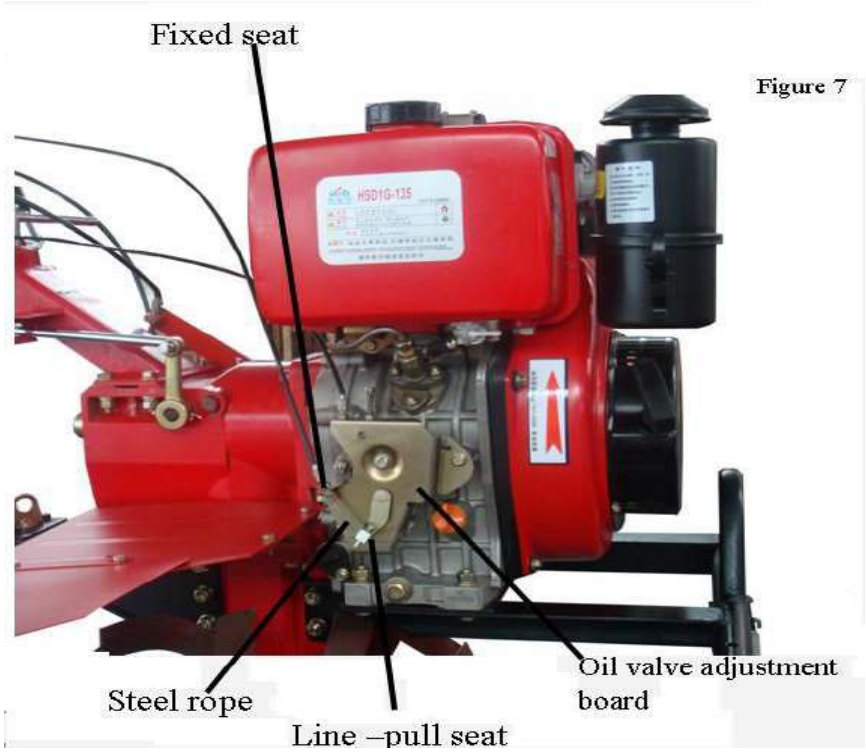

①окрените прекидач за гашење у смеру казаљке на сату у минимални положај.

②Уметните жицу из кабла апарата за гашење у базу са навојем и чврсту основу на врху панел за подешавање гаса дизел мотора.

③Затегните жицу, заврните завртње за причвршћивање на чврсту основу.

④Непрекидно подешавајте прекидач за гашење, док је полуга за гашење на панелу за подешавање уљног вентила може достићи максималну и минималну позицију.

4. Детаљне информације о инсталацији и подешавању кабла погледајте на приложеном диску.

Ⅲ Проверите и допуните гориво

1. Проверите да ли су сви прикључни завртњи олабављени или не и причврстите прикључне завртње према обртном моменту наведеном у табели 3. (Погледајте упутство за употребу дизел мотора за обртни момент завртња и матице, респективно)

Назив делова	**Момент силе (Н.М)**
Прирубница и дизел мотор	20-25
Прирубница и мењач	35-40
Завежите завртње на крају погона мењача	10-12
Вијци за везивање осовине зупчаника	26-40
Затегните вијке између носача мотора и механизма за кретање	35-40

Вијци за причвршћивање поклопца механизма пута	10.6-15
Вијци за вучу приколице путне опреме	50-60
Дугмад за везу између сувозачког механизма и мењача	35-40
Приколица	45-60
Уградите вијке базе дизел мотора	35-40
Поставите основне завртње на ручку за подршку	35-40

2. Проверите сваку ручку система за манипулацију (прекидач гаса, квачило, ручица мењача и ручица мењача) да бисте видели да ли могу слободно да се крећу или не. Ако су ван правих позиција, поставите их на праве позиције.

3. Повуците полугу мењача у неутрални положај.

4. Пуњење моторног уља

①Допуните мазивоCAE10B-40 у кућишту дизел мотора. Погледајте слику 9 за детаље.

②Учините целу машину стабилном и хоризонталном и напуните 20# уља за подмазивање моторног уља у мењач из отвора за уље на врху мењача. да окренете шипку), ниво уља треба да буде између две границе на шипки за мерење уља. (види слику 8)

Figure 8

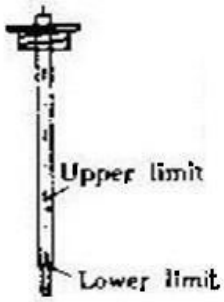

Entrance of lubricant:

Fill in machine oil from oil month when diesel engine is placed level, and checking the oil level only needs a poke by dipstick rather than a rotation of dipstick

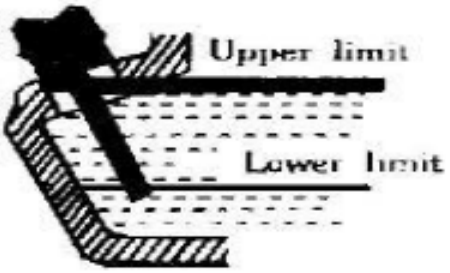

Figure 9

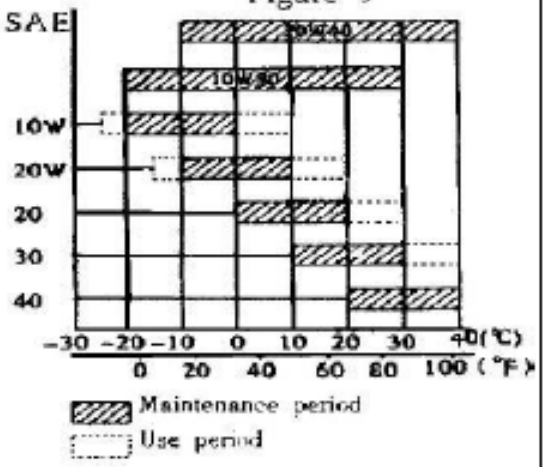

Model	KM 186F	KM178F
Litre(British gallon)	1.65(0.36)	1.1(0.24)

P.I. diesel engine

Classification of maintenance for

A.

Lubricant shall be grade CC or CD

①Отпустите доњи поклопац пречистача ваздуха, додајте прибл0.1 литар 20# моторног уља у пречистачу ваздуха.

②Изаберите одговарајуће мазиво за дизел мотор у складу са температуром околине. (Погледајте слику 9)

4. Напуните 0# или -10# или -20# лаки дизел у дизел мотор. (Погледајте приручник за дизел моторе детаљни мотори)

Напомена: Немојте прекорачити ознаку приликом пуњења.

5. Извршите припреме пре старта према упутству за употребу. Ⅳ.

Ⅳ.Почетак

(Напомена: брзина мора бити у неутралном положају)

1. Покрените дизел мотор према процедурама прописаним у приручнику за дизел мотор.

2. Дизел мотор треба да ради на малој брзини (1500-2000 о/мин) без оптерећења 2-3 минута.

3. Проверите да ли дизел мотор ради нормално или не. Ако не ради нормално, зауставите мотор и има их

Ⅴ.Рад (Напомена: искључивање се мора извршити пре употребе напајање, погледајте метод искључивања у четвртом поглављу)

1. Коришћење мале брзине

① Лева рука чврсто хвата ручку квачила и раздваја квачило.

② Десна рука повлачи шипку мењача уназад, проверите да ли је кућиште мењача налази у положају за спору брзину и забележите да ли достиже исправан положај или не. Затим десна рука ухвати десну ручку. (Напомена: не хватајте траку за повратак)

③ Постепено олабавите ручицу квачила, квачило ће се комбиновати, а сијалица може да ради малом брзином.

④Десна рука правилно повећава гас, мотор може да ради брзином од ина5 км на сат

2. Коришћење брзе смене

①Лева рука чврсто држи ручку квачила и раздваја квачило.

②Десна рука гура шипку мењача напред, уверите се да је кућиште мењача унутра брзо промените положај и забележите да ли достиже праву позицију или не. Затим десна рука ухвати десну ручку. (Напомена: немојте хватати траку за повратак)

③Постепено олабавите ручицу квачила, квачило ће се комбиновати, а хранилица може ради великом брзином

④Десна рука правилно повећава гас, мотор може да ради брзином од10 км на сат.

3. Коришћење брзине пријема

①Лева рука снажно повлачи ручицу квачила и раздваја квачило.

②Десна рука повлачи или гура ручицу мењача ка неутралном мењачу и посматра да ли је достиже прави положај или не. Први прстен на десној руци хвата прво активирање мењача, затим десна рука хвата ручицу уназад.

③Постепено олабавите ручицу квачила, квачило ће се комбиновати, а радник за напајање може да ради уназад. (Напомена: Не отпуштајте ручицу уназад)

④Када забрањен рад машине није потребан, лева рука држи ручицу квачила постепено, а десна рука попушта ручицу за рикверц.

4. Замените када машина ради, смањите уље у дизел мотору (али под условом да се дизел мотор не угаси), а затим одвојите квачило. Када машина престане да ради, пребаците је.

5. Промените смер: повуците ручицу лево или десно да би машина скренула лево или десно. (Напомена: повлачење погрешне полуге може оштетити зупчанике)

6.Начин рада уређаја за трзај / електрични стартер и сигурносни уређај

①Лева страна близу црвеног заустављања у случају нужде са полугом; повуците ручицу квачила са средњи прст и прстењак истовремено. Горње две браве које се међусобно блокирају доводе до тога да мотор буде у стању покретања. И сада, оператер може да врати - покрените мотор ручно према индикацијама у упутству за употребу.

②Ако је мотор електрични погон, извршите следећа два корака (корак2.3 нису погодни за улазни стартер мотор) који добро повезују прекидач за напајање и контролу као кука за електрични стартер (или га претходно повежу). Ако је напајање без напајања, потребно је да припремите оловно-киселинску батерију једносмерне струје од 12В, 36АХ.

③Одмах затим окрените дугме за покретање у смеру казаљке на сату у почетни положај прегледате, а затим отпустите кључ након покретања мотора, он ће се аутоматски вратити у примарни положај.

④Подесите петљу за избацивање у исправан положај након покретања мотора.

⑤Причврстите га за ремен полуге (Затегните ручицу за хитно заустављање и леву траку левом руком) и закочите активирање браве за заустављање у нужди, лагано изађите из полуге квачила средњим прстом, вратите ручицу квачила, а затим окрените на квачилу и покрените машину. Морате ухватити ручицу за хитно заустављање и управљати шипком све време док је у пуном радном току.

⑥Упознајте се са хитним случајевима, отпустите ручицу за хитно заустављање и ручке бар, мотор ће се угасити и машина ће одмах престати да ради.

7.Зауставите машину

①Ухватите ручку квачила и раздвојите квачило.

②Повуците ручицу мењача у неутрални положај, олабавите ручицу квачила, укључите је прекидач уља у смеру казаљке на сату у минимални положај, машина ће се зауставити.

③Када је потребно зауставити дизел мотор, заустављање треба извршити према сроднику садржај у упутству за употребу. (Напомена: Заустављање машине се углавном дешава на равном терену)

Ⅵ. Употреба помоћних уређаја и алата утикач

1. Када је потребна култивација, срушити точкове, причврстити шестоугаону спојницу уређаја за култивацију на оба краја шестоугаоне осовине улазног дела и аксијално их причврстити вијком M8 × 55. Напомена: култивација лопата је подељена на две групе, и то лева и десна. Причвршћивање сечива треба да обезбеди да када машина ради, ивица ножа треба да ради прва. Након фиксирања лопатица, причврстите и леву и десну заштитну плочу из безбедносних разлога. Дубина култивације се може постићи подешавањем висине завртња ради подешавања брзине и углова између полуге и земље (види табелу 4).

2. Обрада поља за грабљење: када је дубина урањања људских стопала у поље грабуља мања од 25 центиметара, савијена сечива за влажно земљиште могу се директно користити за обраду поља.

Задржани отпорник

3. Када је потребна ротација, одвојите штап отпорног на дубоко крзно, поправите кључ, подесите ширину и висину котура, онда се може извршити копање. (Погледајте слику 3)

   Ширина опсега ротације: 14цм-40цм

   Опсег дубине ротације: 11цм-25цм

4. Превоз на кратке удаљености

   Причврстите руку кутије приколице и точкове на вратима пртљажника мењач радног дела, машина може да обавља транспортне радове.

Номинално оптерећење је 250 кг, под нормалном брзином ротације дизел мотора, брзина брзе смене је око 10 км на сат, а спорог око 5 км/х.

5. Мултифункционални рад

Заштитите заштитну кутију мењача (бр. 2 на слици 1), одврните завртње са задње стране главно вратило, уклоните поклопац кључа са осовине, причврстите самостојећу ременицу каиш или квачило на задњем делу главне осовине мењача са завртњима. Тип А заједничког В ремен је усвојен за секцију ременице. Називни број обртаја ременице је 3000 обртаја у минути по минути. Када су опремљени одговарајући уређаји, пумпање воде, прскање, дробљење, жетва, производња електричне енергије итд.

6. Кука, електрични стартер

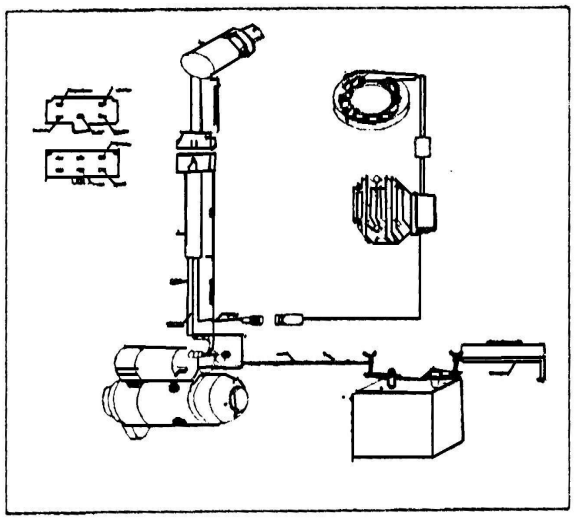

Ⅶ. обука

1. Пажљиво прочитајте упутства. Упознајте се са контролама и правилном употребом опреме.
2. Никада не дозволите деци или људима који нису упознати са овим упутствима да га користе машина. Локални прописи могу ограничити старост оператера.
3. Никада немојте радити док су људи, посебно деца или кућни љубимци у близини.
4. Имајте на уму да је оператер или корисник одговоран за незгоде или опасности које су десити другим људима или њиховој имовини.

Ⅷ Припрема

1. Заштитни штитник мора бити причвршћен на машину пре употребе.
2. Проверите да ли су сечиво и брава правилно причвршћени и добро причвршћени.
3. Увек носите солидне ципеле и дугачке панталоне док радите. Не руковати опрему када сте голи или носите отворене сандале.
4. Темељно прегледајте простор где се опрема користи и уклоните све предмете које машина може бацити.

5. УПОЗОРЕЊЕ-Дизел је веома запаљив:

- - - - складиштити гориво у посудама посебно дизајнираним за ову намену

- - - - сипајте гориво само на отвореном и не пушите док сипате гориво.

- - - - долијте гориво пре покретања мотора. Никада не скидајте поклопац резервоара за гориво горива или немојте додавати дизел док мотор ради или када је мотор врућ.

- - - - ако је дизел пролио, не покушавајте да покренете мотор, већ померите машину даље од подручја изливања и избегавајте стварање било каквог извора паљења све док испарења дизела се не погоршавају.

- - - - Замените све резервоаре за гориво и поклопце контејнера безбедно

6. Замените неисправне амортизере

7. Пре употребе, увек визуелно прегледајте алате да видите да нису истрошени или оштећени. Заменити истрошени или оштећени елементи и завртњи у комплетима за очување равнотеже.

Ⅸ Операција

1. Немојте радити са мотором у затвореном простору где се могу накупити опасни испарења угљен моноксида.

2. Радите само на дневном светлу или добром вештачком светлу.

3. Увек будите сигурни да сте на стази

4. Ходајте, никада немојте покретати машину.

5. Будите изузетно опрезни када мењате смер на падинама.

6. Не радите на претерано стрмим падинама

7. Будите изузетно опрезни када возите уназад или вучете машину према себи

8. Не мењајте поставку управљања мотором или при великој брзини мотора.

9. Пажљиво поставите мотор у складу са упутствима произвођача и са ногама даље Алати).

10. Не стављајте руке или ноге близу или испод ротирајућих делова.

11. Никада немојте подизати или носити машину док мотор ради

12. Зауставите мотор

- - - - кад год напустите машину

- - - - пре допуњавања горива

13. Смањите поставку гаса током гашења мотора и ако мотор има запорни вентил, искључите гориво по завршетку рада Х**. Ствари захтевају пажњу када користите напајање**

1. Обратите пажњу на радне ситуације и звук сваког дела током рада, проверите да ли је веза између различитих делова у реду или не, лабави нису дозвољени ситуације. Ако се открију абнормалности, зауставите машину и решите проблеме.

2. За хладну машину, забрањено је радити са тешким оптерећењем одмах након што је машина хладна активира, посебно за нове машине или оне након ремонта.

3. Обратите пажњу на проверу нивоа уља дизел мотора и мењача. Допуните моторно уље када је недовољно.

4. Није дозвољено хлађење дизел мотора наводњавањем.

5. Пазите на нагињање машине када се бавите пољопривредом.

6. Машини причвршћеној лопатама за култивацију забрањено је радити на пешчаном или каменитом месту.

7. Након употребе пољопривредне машине, обратите пажњу на чишћење прљавштине, корова и мрља на површини машине и одржавајте машину чистом.

8. Често чистите сунђер или жицу у пречистачу ваздуха и мењајте уље за Мотор. (Обратите пажњу на ознаку на празном пречистачу ваздуха) XI.

XI. Безбедносна разматрања

1. Пригушивач је резервни део са високом температуром, не дирајте га свеже напајање у раду или ван погона свеже.

2. Када напајање ради, обратите пажњу на ротирајуће делове, немојте бити превише близу машине да бисте избегли повреде ротирајућих ножева.

3. Компоненте уља држите даље од ватре и дима.

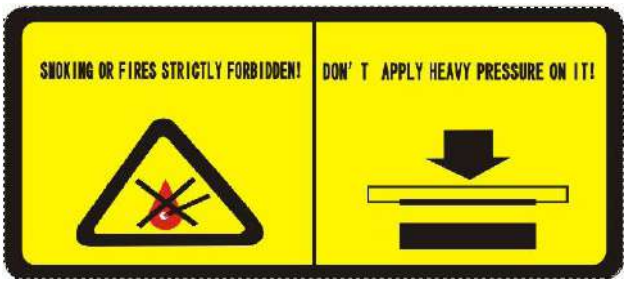

4. Задржите стабилизацију ове машине пре употребе и пажљиво прочитајте упутство

5. Молимо допуните гориво на време

6. Обратите пажњу на знакове упозорења

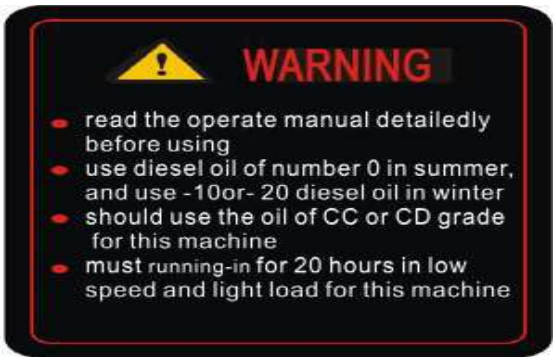

Одржавање и напајање

Током радног периода напајања, као резултат промене рада, хабања и оптерећења, појаве отпуштања вијака и хабања делова су неизбежни, ове појаве доводе до квара система, абнормалности зазора, пада снаге мотора, веће потрошње уља, квар сваког дела, вишеструки кварови машина и проблеми утичу на нормално коришћење напајања. Да бисте смањили шансе за проблеме, боље је радити стриктно и редовно одржавање које наглашава опрез како бисте одржали добре перформансе и продужили радни век.

1. Погледајте упутство за употребу за растављање дизел мотора

2. Што се тиче новог или преоптерећеног напајања, требало би да ради 1 сат под оптерећењем или 5 сати под малим оптерећењем, а затим испразните све мазиво из мењача и картера дизел мотора, попуните одговарајући фиксатор чистог дизела , и чистите их при малој брзини 3-5 минута, а затим испразните дизел. Сипајте у њих моторно уље у складу са 4 / Клаузула 3 / Поглавље III да уђете у четворочасовну провалу, тада машина може да ради.

Одржавање и складиштење.

1. Држите све матице, завртње и завртње чврсто како бисте били сигурни да је опрема у безбедном радном стању.
2. Никада не складиштите дизел опрему у резервоару у згради где испарења могу доћи до отвореног пламена или варнице.
3. Оставите мотор да се охлади пре складиштења на било ком затвореном месту.
4. Да бисте смањили ризик од пожара, чувајте мотор, пригушивач, батерију и складиште дизела без вегетативног материјала и прекомерне масти.
5. Замените истрошене или оштећене сигурносне делове.
6. Ако се резервоар за гориво треба испразнити, то треба урадити на отвореном
7. Након подешавања или одржавања, заштитни штитник мора бити причвршћен на машину.

III **Техничка служба за напајање**

Одржавање из сваке радне смене (обавља се пре и после сваке смене)

1. Слушајте и посматрајте да ли има било каквих абнормалности у сваком делу (као што је ненормалан звук, прегревање и отпуштање вијака)
2. Проверите цурење уља у дизел мотору, мењачу и путној кутији.
3. Проверите да ли су нивои уља дизел мотора и мењача између два екстрема нивоа уља.
4. Благовремено очистите блато, коров и пух машине и њених делова.
5. Водите добру пољопривредну евиденцију.

први сервис (на сваких 150 радних сати)

1. Извршите све наведене задатке за одржавање сваке смене.
2. Очистите мењач и путну кутију и промените моторно уље.
3. Проверите и подесите квачило, систем за мењање и систем за ход уназад. **Други ниво одржавања (на сваких 800 радних сати)**
1. Урадите све наведене ствари на сваких 150 сати рада.
2. Проверите све зупчанике и лежајеве, замените их новим ако се нађе озбиљна абразија.
3. Остали делови напајања, као што је култивација сечива или спојни завртњи. Ако су оштећени, замените их новим.

Технички ремонт (на сваких 1500-2000 радних сати)

1. Одвојено поставите машину у локални специјални сервисни центар, очистите и проверите машину, а затим замените или поправите део који је озбиљно прихваћен.

2. Специјализовани сервисери су позвани да провере фрикциони комад и квачило.

Клаузула пета За одржавање дизел мотора, погледајте упутство за употребу дизел мотора.

Ⅳ Списак техничких услуга за напајање

(Ознака О значи потребан сервис)

Ⅴ Дуготрајно складиштење напајања

Када је за напајање потребно дуготрајно складиштење, треба предузети следеће мере да бисте избегли рђу.

1. Упутство за дизел мотор захтева да се дизел мотор запечати да би задржао сврху.
2. Очистите прашину и прљавштину са површине машине.
3. Испразните мазиво из мењача и додајте му ново мазиво.
4. Обојите уљем против рђе на необојеној површини не-алуминијумске површине
5. Машину треба чувати на проветреном, сувом и меком месту.
6. Добро чувајте самосталне алате, сертификат о усаглашености производа и упутство за употребу.

Ⅴ.Користите метод & за отклањање грешака у оквиру ручке

Према вашој висини, пољопривреди и другим посебним захтевима, карика ручке се може подесити горе и доле, лево и десно, мера се тумачи на следећи начин: (види слику 12)

1. Отклањање грешака нагоре и надоле за везу ручке

① Одврните закључану ручицу из везе са полугом и направите зубац терминала између везе ручке и основе ручке одвојено.

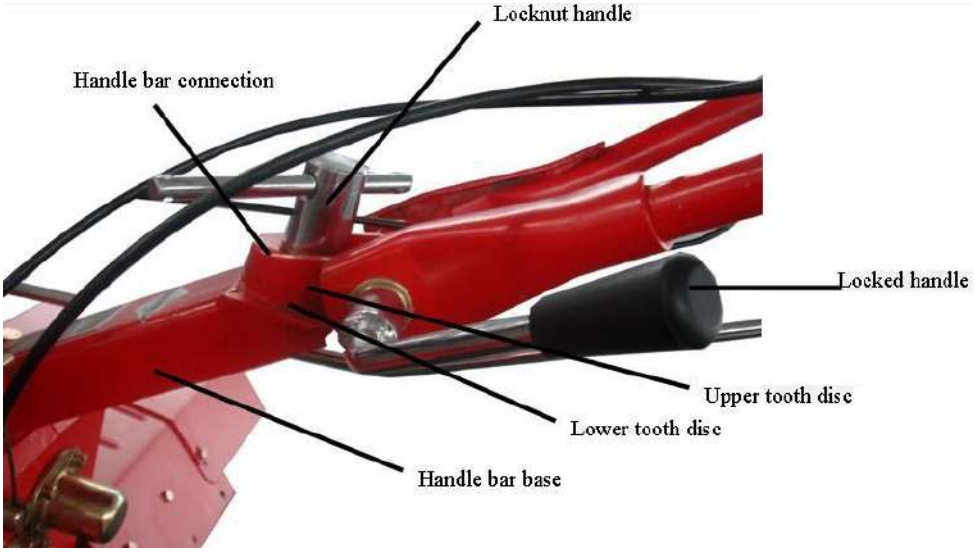

② Одаберите најбољу позицију за везу ручке према вашој висини и жељама.

③ Затим окрените ручицу да бисте направили крајње зубе између траке ручка и основа ручке добро се међусобно спајају.

2. Лево и десно отклањање грешака за везу ручке.

① Одврните ручицу за закључавање на дну полуге и горњи и доњи терминал зуби.

Завршне напомене

Машина за микро пољопривреду је радни алат потребан на огромном селу, данас наука и технологија брзо напредују и тржишна економија се свакодневно развија, наша компанија је истражила и произвела ову мултифункционалну микро пољопривредну машину која може да замени краве за узгој. Пракса је доказала да је машина заиста ефикасан алат за ослобађање радне снаге, такође реформа хиљада година традиционалног орања крава. Феномен „почни да радиш када загреје сунце, престани да ради када сунце зађе“ ће нестати због појаве машине.

Хвала вам што сте купили наше напајање, све док пажљиво користите машину и манипулишете је у складу са нашим упутствима, уживаћете у очигледним економским предностима.

Поред тога, наша компанија има релативне машине за пумпе за воду, машине за пиринач, машине за прскање и генераторе итд. Ако вам је потребан било који од њих, обратите се нашим продавцима или нашој компанији.

У будућности, наша компанија ће континуирано тежити и ићи напред да развија што више и квалитетнијих пољопривредних производа за машинску обраду како би променила неразвијено лице пољопривреде у нашој земљи, дала допринос скраћивању удаљености између наше земље и пољопривредно развијене земље и раној реализацији пољопривредне механизације наше земље.

НАПОМЕНЕ …

НАПОМЕНЕ …